MAGGIORAZIONE +20%

DM
UTENSILI

TAPPI E RONDELLE PER OLEODINAMICA



LISTINO PREZZI

TA.OL.2015.1

LISTINO TAPPI

TAPPI CONICI ESAGONO INCASSATO
GAS-BSPT, NPTF Dry-Seal, NPTF Levl-Seal pag. 2

TAPPI CILINDRICI ESAGONO INCASSATO CON GUARNIZIONE pag. 3

TAPPI CONICI ESAGONO INCASSATO DIN 906 pag. 4

TAPPI CILINDRICI ESAGONO INCASSATO DIN 908 pag. 5

TAPPI CILINDRICI ESAGONO ESTERNO DIN 910 pag. 6

TAPPI TESTA ESAGONALE pag. 7

TAPPI CILINDRICI CON **O-RING** pag. 8

TAPPI CONICI ESAGONO INCASSATO DIN 906 **INOX** pag.11

TAPPI CILINDRICI ESAGONO INCASSATO DIN 908 **INOX** pag.12

TAPPI CONICI ESAGONO INCASSATO DIN 906 **OTTONE** pag.13

TAPPI CILINDRICI ESAGONO INCASSATO DIN 908 **OTTONE** pag.14

RONDELLE IN **RAME** RICOTTO PER TAPPI DIN 908 pag.15

TAPPI SPECIALI pag.16

DM UTENSILI s.r.l.
Via Savona, 72 - 20144 Milano
Tel +39 02.4221471 - Fax 02.48953754
e-mail: dm@dmutensili.it
www.dmutensili.it

MAGGIORAZIONE **+20%**

DM

TAPPI CONICI
ESAGONO INCASSATO

GAS-NPTF

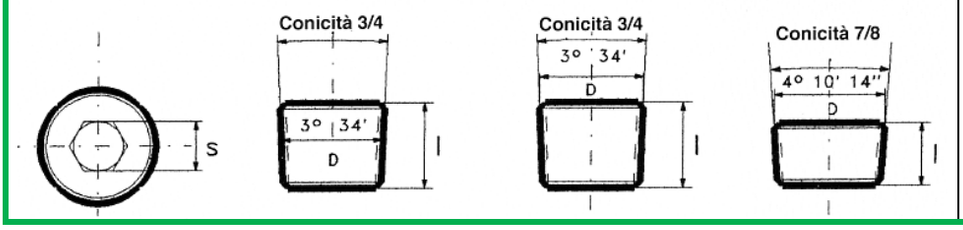

ACCIAIO
Rc 35/43

GAS-BSPT

diametro	conicità	n°filetti	D max	l (nom)	s	confezione commerciale	€/100	confezione industriale	€/100
R 1/8”	3/4	28	9,2	9,5	3/16	200	26,90	2.500	24,50
R 1/4”	3/4	19	12,4	12,7	1/4	200	44,50	1.500	41,20
R 3/8”	3/4	19	15,9	14,3	5/16	100	56,30	700	53,10
R 1/2”	3/4	14	19,9	17,4	3/8	100	108,80	300	102,60
R 5/8”	3/4	14	21,9	19	1/2	50	450,80	300	423,80
R 3/4”	3/4	14	25,4	20,6	9/16	50	381,30	300	359,70
R 1”	3/4	11	31,9	25,4	5/8	50	513,50	100	489,30
R 1.1/4”	3/4	11	40,6	31,7	3/4	25	1.570,80	40	1.527,50
R 1.1/2”	3/4	11	46,5	31,7	3/4	10	3.225,70	30	3.031,50

DRY-SEAL

diametro	conicità	n°filetti	D max	l (nom)	s	confezione commerciale	€/100	confezione industriale	€/100
1/16”	3/4	27	8,08	7,92	5/32	200	25,20	5.000	22,90
1/8”	3/4	27	1,4	7,92	3/16	200	26,40	2.500	24,10
1/4”	3/4	18	13,8	11,1	1/4	200	46,30	1.500	42,80
3/8”	3/4	18	17,4	12,7	5/16	100	59,80	700	56,40
1/2”	3/4	14	21,5	14,3	3/8	50	116,20	300	109,60
3/4”	3/4	14	26,9	15,9	9/16	50	376,50	300	355,50
1”	3/4	11,5	33,9	19	5/8	25	838,10	200	790,60
1.1/4”	3/4	11,5	42,6	20,6	3/4	25	2.680,90	80	2.530,00
1.1/2”	3/4	11,5	48,7	20,6	1	10	3.332,00	50	3.130,00

LEVL-SEAL

diametro	conicità	n°filetti	D max	l (nom)	s	confezione commerciale	€/100	confezione industriale	€/100
1/16”	7/8	27	7,8	6,35	5/32	200	26,10	5.000	23,70
1/8”	7/8	27	10,2	6,35	3/16	200	27,40	2.500	24,90
1/4”	7/8	18	13,4	10,3	1/4	200	59,90	1.500	55,50
3/8”	7/8	18	16,9	10,3	5/16	100	84,80	700	80,00
1/2”	7/8	14	21,1	13,5	3/8	50	183,60	300	173,20
3/4”	7/8	14	26,4	13,5	9/16	50	394,60	300	372,30
1”	7/8	11,5	33,1	16,7	5/8	25	1.040,60	200	978,90
1.1/4”	7/8	11,5	41,8	16,7	3/4	25	3.358,60	80	3.220,40
1.1/2”	7/8	11,5	47,9	16,7	3/4	10	3.460,00	50	3.280,00

FORNIBILI A RICHIESTA: OTTONE, INOX, ZINCATI E CON RESINA SIGILLANTE

MAGGIORAZIONE **+20%**

DM

TAPPI CILINDRICI
ESAGONO INCASSATO
CON GUARNIZIONE TRAPEZIOIDALE NBR

~DIN 908

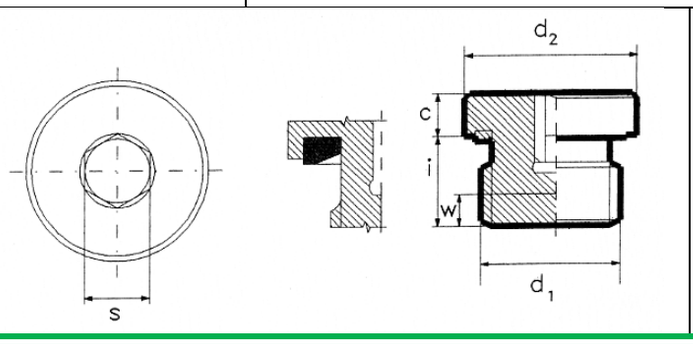

ACCIAIO CLASSE 5.8

TEMPERATURA:
-20°C ÷ +90°C
PRESSIONE D'ESERCIZIO:
0-400 bar fino a Ø 1" – M33;oltre 0÷250 bar

diametro	filettatura	s	d2	i	c	w	confezione commerciale	€/100	confezione industriale	€/100
G 1/8"	ISO 228	5	14	8	4	3	200	105,80	1.500	99,90
G 1/4"	ISO 228	6	19	12	5	3	200	128,10	600	120,80
G 3/8"	ISO 228	8	22	12	5	3	100	149,25	400	143,50
G 1/2"	ISO 228	10	27	14	5	4	100	193,80	250	186,30
G 3/4"	ISO 228	12	32	16	5	4	50	283,40	150	275,10
G 1"	ISO 228	17	40	16	6,5	4	50	409,10	100	384,50
G 1.1/4"	ISO 228	22	50	16	6,5	4	10	1.178,00	-	-
G 1.1/2"	ISO 228	24	55	16	6,5	4	10	1.706,30	-	-

diametro	filettatura	S	d2	i	c	w	confezione commerciale	€/100	confezione industriale	€/100
M 10X1	DIN 13	5	14	8	4	3	200	106,00	1.000	99,70
M 12X1,5	DIN 13	6	17	12	5	3	200	121,90	600	114,60
M 14X1,5	DIN 13	6	19	12	5	3	200	132,30	600	124,00
M 16X1,5	DIN 13	8	22	12	5	3	100	167,20	250	155,20
M 18X1,5	DIN 13	8	24	12	5	3	100	189,20	250	175,80
M 20X1,5	DIN 13	10	26	14	5	4	100	250,80	150	235,70
M 22X1,5	DIN 13	10	27	14	5	4	50	255,20	100	230,40
M 24X1,5	DIN 13	12	30	14	5	4	-	a richiesta	-	-
M 26X1,5	DIN 13	12	32	16	5	4	50	378,40	-	-
M 27X2	DIN 13	12	32	16	5	4	50	378,40	-	-
M 33X2	DIN 13	17	40	16	6,5	4	25	629,20	-	-
M 42X2	DIN 13	22	50	16	6,5	4	10	1.078,00	-	-
M 48X2	DIN 13	24	55	16	6,5	4	10	1.496,00	-	-

PREZZI VALIDI SIA PER FINITURA FOSFATATA CHE ZINCATA Cr3+
FORNIBILI A RICHIESTA: GUARNIZIONE VITON

MAGGIORAZIONE **+20%**

DM

TAPPI CONICI
ESAGONO INCASSATO

DIN 906

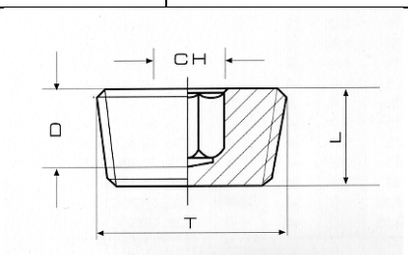

ACCIAIO CLASSE 5.8

diametro	filettatura	L	CH	D	confezione commerciale	€/100	confezione industriale	€/100
R 1/8”	DIN 3858	8	5	4	200	13,60	2.500	13,10
R 1/4”	DIN 3858	10	7	5	200	18,60	1.500	17,95
R 3/8”	DIN 3858	10	8	5	100	28,20	700	27,40
R 1/2”	DIN 3858	10	10	5	100	39,30	300	38,20
R 3/4”	DIN 3858	12	12	6	50	64,40	300	62,50
R 1”	DIN 3858	12	17	6	50	91,90	200	89,30
R 1.1/4”	DIN 3858	18	22	11,5	10	586,70	-	-
R 1.1/2”	DIN 3858	20	24	11,5	10	780,70	-	-
R 2”	DIN 3858	22	32	16	10	1.958,60	-	-

diametro	filettatura	L	CH	D	confezione commerciale	€/100	confezione industriale	€/100
M 6X1	DIN 158-1	6	3	4	200	20,60	5.000	19,60
M 8X1	DIN 158-1	8	4	4	200	13,10	5.000	12,60
M 10X1	DIN 158-1	8	5	4	200	13,90	3.000	13,40
M 12X1,5	DIN 158-1	10	6	5	200	18,50	2.000	17,80
M 14X1,5	DIN 158-1	10	7	5	200	21,70	1.500	21,10
M 16X1,5	DIN 158-1	10	8	5	100	28,60	1.000	27,80
M 18X1,5	DIN 158-1	10	8	5	100	31,50	800	30,60
M 20X1,5	DIN 158-1	10	10	5	100	37,60	700	36,50
M 22X1,5	DIN 158-1	10	10	5	50	44,10	500	42,80
M 24X1,5	DIN 158-1	12	12	6	50	62,70	400	60,90
M 26X1,5	DIN 158-1	12	12	6	50	80,20	-	-
M 30X1,5	DIN 158-1	12	17	6	25	89,50	-	-
M 36X1,5	DIN 158-1	15	19	7,5	25	521,90	-	-
M 38X1,5	DIN 158-1	15	19	7,5	-	a richiesta	-	-
M 42X1,5	DIN 158-1	18	22	11,5	10	1.456,50	-	-
M 42X2	DIN 158-1	18	22	11,5	10	1.456,50	-	-
M 48X1,5	DIN 158-1	20	24	11,5	10	1.995,00	-	-
M 48X2	DIN 158-1	20	24	11,5	10	1.995,00	-	-
M 52X1,5	DIN 158-1	20	24	11,5	-	a richiesta	-	-

PREZZI VALIDI SIA PER FINITURA FOSFATATA CHE ZINCATA Cr3+
FORNIBILI A RICHIESTA: CLASSE 8.8. E CON RESINA SIGILLANTE

MAGGIORAZIONE **+20%**

DM

TAPPI CILINDRICI
ESAGONO INCASSATO

DIN 908

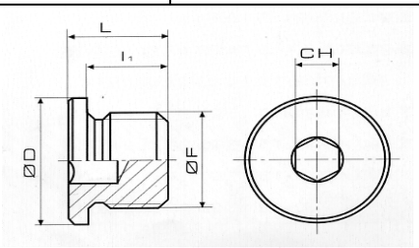

ACCIAIO CLASSE 5.8

diametro	filettatura	ØD	l_1	L	CH	confezione commerciale	€/100	confezione industriale	€/100
G 1/8”	ISO 228	14	8	11	5	200	25,50	1.500	24,25
G 1/4”	ISO 228	18	12	15	6	200	40,90	600	39,40
G 3/8”	ISO 228	22	12	15	8	100	62,10	400	59,70
G 1/2”	ISO 228	26	14	18	10	100	87,60	250	85,10
G 3/4”	ISO 228	32	16	20	12	50	153,90	150	149,50
G 1”	ISO 228	39	16	21	17	50	247,20	100	233,10
G 1.1/4”	ISO 228	49	16	21	22	10	579,50	-	-
G 1.1/2”	ISO 228	55	16	21	24	10	806,60	-	-
G 2”	ISO 228	68	20	25	32	10	1.484,30	-	-

diametro	filettatura	ØD	l_1	L	CH	confezione commerciale	€/100	confezione industriale	€/100
M 8X1	DIN 13	12	8	11	4	200	22,90	2.000	21,80
M 10X1	DIN 13	14	8	11	5	200	25,30	1.500	24,30
M 12X1,5	DIN 13	17	12	15	6	200	37,90	800	36,50
M 14X1,5	DIN 13	19	12	15	6	200	46,00	700	44,30
M 16X1,5	DIN 13	21	12	15	8	100	54,10	500	52,50
M 18X1,5	DIN 13	23	12	16	8	100	75,10	400	72,20
M 20X1,5	DIN 13	25	14	18	10	100	86,00	300	83,50
M 22X1,5	DIN 13	27	14	18	10	50	98,60	250	94,80
M 24X1,5	DIN 13	29	14	18	12	50	123,30	200	118,60
M 26X1,5	DIN 13	31	16	20	12	50	154,80	100	146,00
M 27X2	DIN 13	32	16	20	12	50	162,90	100	153,60
M 30X1.5	DIN 13	36	16	20	17	25	189,40	50	178,60
M 33X2	DIN 13	39	16	21	17	25	383,60	-	-
M 36X1.5	DIN 13	42	16	21	19	25	563,90	-	-
M 38X1.5	DIN 13	44	16	21	19	-	a richiesta	-	-
M 42X1.5	DIN 13	49	16	21	22	10	771,40	-	-
M 42X2	DIN 13	49	16	21	22	10	771,40	-	-
M 45X1,5	DIN 13	52	16	21	22	10	a richiesta	-	-
M 48X1.5	DIN 13	55	16	21	24	10	1.361,90	-	-
M 48X2	DIN 13	55	16	21	24	10	1.361,90	-	-
M 52X1,5	DIN 13	60	16	21	24	-	a richiesta	-	-

PREZZI VALIDI SIA PER FINITURA FOSFATATA CHE ZINCATA Cr3+
FORNIBILI A RICHIESTA: CLASSE 8.8. E CON RESINA SIGILLANTE

MAGGIORAZIONE **+20%**

DM

TAPPI CILINDRICI
ESAGONO ESTERNO

DIN 910

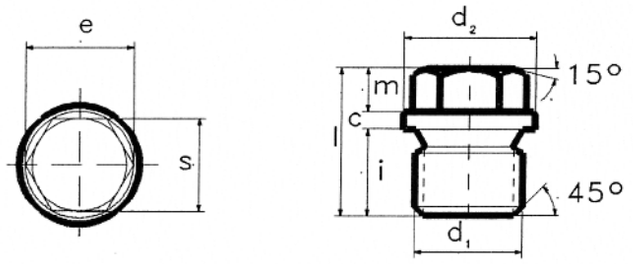

ACCIAIO CLASSE 5.8

diametro	filettatura	c	d2	i	l	m	s	confezione commerciale	€/100
G 1/8”	ISO 228	3	14	9	17	6	10	200	42,80
G 1/4”	ISO 228	3	18	12	21	6	13	200	76,60
G 3/8”	ISO 228	3	22	12	21	6	17	100	112,20
G 1/2”	ISO 228	4	26	14	26	8	19	100	168,90
G 3/4”	ISO 228	4	32	16	30	10	24	50	263,70
G 1”	ISO 228	5	39	16	32	11	27	50	391,40
G 1.1/4”	ISO 228	5	49	16	33	12	30	10	1.165,10
G 1.1/2”	ISO 228	5	55	16	33	12	30	10	1.800,00
G 2”	ISO 228	5	68	20	33	15	36	10	2.970,00

diametro	filettatura	c	d2	i	l	m	s	confezione commerciale	€/100
M 10X1	DIN 13	3	14	8	17	6	10	200	93,00
M 12X1,5	DIN 13	3	17	12	21	6	13	100	133,80
M 14X1,5	DIN 13	3	19	12	21	6	13	100	147,00
M 16X1,5	DIN 13	3	21	12	21	6	17	100	165,60
M 18X1,5	DIN 13	4	23	12	24	8	17	100	192,00
M 20X1,5	DIN 13	4	25	14	26	8	19	50	279,00
M 22X1,5	DIN 13	4	27	14	26	8	19	50	312,10
M 26X1,5	DIN 13	4	29	14	27	9	22	25	396,20
M 27X2	DIN 13	4	32	16	30	10	24	25	504,40
M 33X2	DIN 13	5	39	16	32	11	27	10	780,10
M 36X1,5	DIN 13	5	42	16	32	11	27	10	831,10
M 42X1,5	DIN 13	5	49	16	33	12	30	10	1.164,00
M 42X2	DIN 13	5	49	16	33	12	30	10	1.164,00
M 48X1.5	DIN 13	5	55	16	33	12	30	10	1.860,00
M 48X2	DIN 13	5	55	16	33	12	30	10	1.860,00

PREZZI VALIDI SIA PER FINITURA FOSFATATA CHE ZINCATA Cr3+

FORNIBILI A RICHIESTA: DIN 7604

MAGGIORAZIONE **+20%**

DM

TAPPI CILINDRICI
TESTA ESAGONALE

WN

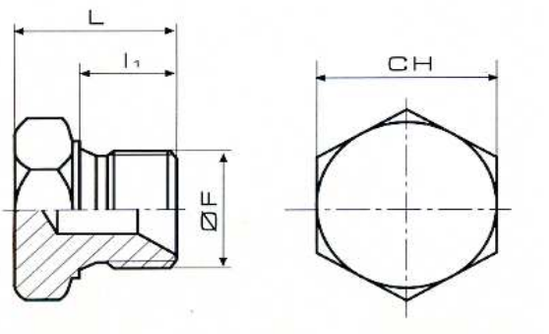

ACCIAIO CLASSE 5.8

Finitura: Zincatura Bianca

diametro	filettatura	l_1	L	CH	confezione commerciale	€/100
G 1/8”	ISO 228	8	13	14	**200**	**48,20**
G 1/4“	ISO 228	11	17	19	**200**	**61,20**
G 3/8“	ISO 228	12	19	22	**100**	**70,00**
G 1/2“	ISO 228	14	22	27	**100**	**109,00**
G 5/8“	ISO 228	15	23	27	-	**a richiesta**
G 3/4“	ISO 228	16	25	32	**50**	**175,00**
G 1“	ISO 228	19	29	41	**25**	**287,00**
G 1“1/4	ISO 228	20	31	50	-	**a richiesta**
G 1“1/2	ISO 228	21	33	55	-	**a richiesta**
G 2“	ISO 228	23	36	70	-	**a richiesta**

diametro	filettatura	l_1	L	CH	confezione commerciale	€/100
M 10x1	DIN 13	8	12	14	**200**	**57,20**
M 12x1,5	DIN 13	10	15	17	**100**	**88,00**
M 14x1,5	DIN 13	11	17	19	**100**	**71,00**
M 16x1,5	DIN 13	12	19	22	**100**	**79,50**
M 18x1,5	DIN 13	13	20	24	**100**	**117,10**
M 20x1,5	DIN 13	14	22	27	**50**	**118,00**
M 22x1,5	DIN 13	15	23	27	**50**	**118,00**
M 24x1,5	DIN 13	16	25	30	**25**	**226,30**
M 26x1,5	DIN 13	16	25	32	**25**	**196,00**
M 28x1,5	DIN 13	17	27	36	-	**a richiesta**
M 30x1,5	DIN 13	18	28	38	-	**a richiesta**

MAGGIORAZIONE **+20%**

DM

TAPPI TESTA CILINDRICA
CON O RING IN GOMMA NBR

~ DIN 908

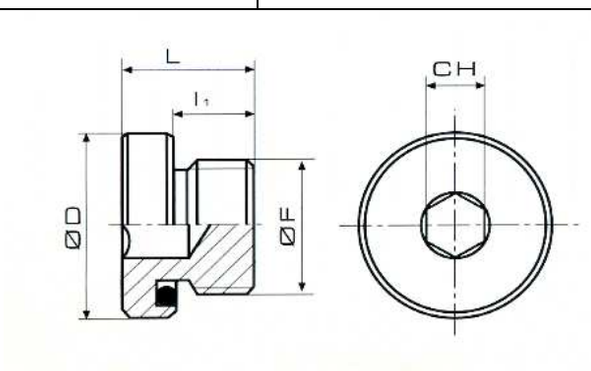

ACCIAIO CLASSE 5.8

Finitura: Zincatura Bianca

diametro	filettatura	ØD	l_1	L	CH	confezione commerciale	€/100
M 10x1	DIN 13	14	8	12	5	**200**	**134,00**
M 12x1,5	DIN 13	17	10	16	6	**200**	**180,50**
M 14x1,5	DIN 13	19	10	16	6	**200**	**146,00**
M 16x1,5	DIN 13	22	10	16	6	**100**	**149,00**
M 18x1,5	DIN 13	25	11	17	6	**100**	**143,00**
M 20x1,5	DIN 13	27	12	18	8	**100**	**192,30**
M 22x1,5	DIN 13	28	12	18	8	**50**	**158,40**
M 26x1,5	DIN 13	32	13,5	20	12	**50**	**219,00**
M 27x2	DIN 13	32	13,5	20	12	**50**	**361,00**
M 33x2	DIN 13	40	15	21	17	**25**	**938,00**
M 42x2	DIN 13	50	17	24	22	-	**a richiesta**
M 48x2	DIN 13	55	17	24	24	-	**a richiesta**

FORNIBILI A RICHIESTA: ESECUZIONE FOSFATATA O CON *O-RING* IN VITON

MAGGIORAZIONE **+20%**

DM

TAPPI TESTA CILINDRICA
CON O RING IN GOMMA NBR

~ DIN 908

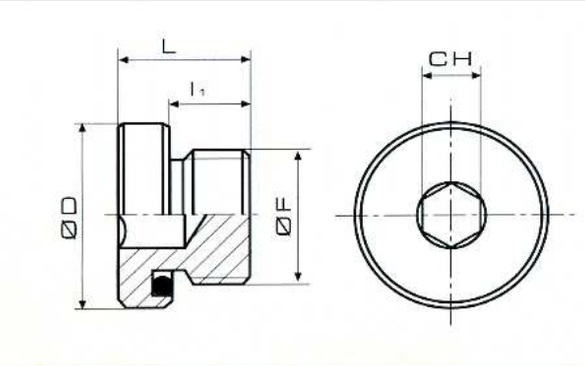

ACCIAIO CLASSE 5.8

Finitura: Zincatura Bianca

diametro	filettatura	ØD	l_1	L	CH	confezione commerciale	€/100
G 1/8”	ISO 228	15	9	13	4	**200**	**91,50**
G 1/4“	ISO 228	19	11	16	6	**200**	**102,00**
G 3/8“	ISO 228	22	11	17	6	**100**	**107,00**
G 1/2“	ISO 228	27	14	20	8	**100**	**143,00**
G 5/8“	ISO 228	27	14	20	8	-	**a richiesta**
G 3/4“	ISO 228	32	14	20	12	**50**	**180,00**
G 1“	ISO 228	40	16	22	12	**25**	**368,00**
G 1“1/4	ISO 228	50	18	25	12	-	**a richiesta**
G 1“1/2	ISO 228	55	17	24	24	-	**a richiesta**
G 2”	ISO 228	70	17	24	32	-	**a richiesta**

FORNIBILI A RICHIESTA:ESECUZIONE FOSFATATA O CON O RING IN VITON

MAGGIORAZIONE **+20%**

DM

TAPPI CILINDRICI SERIE SAE
CON O RING IN GOMMA NBR

~ DIN 908

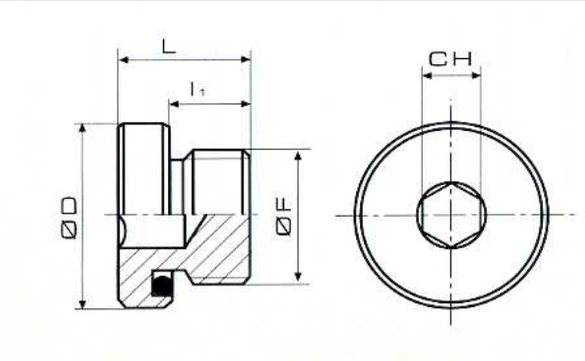

ACCIAIO CLASSE 5.8

Finitura: Zincatura Bianca

F	SAE	ØD	l_1	L	CH	confezione commerciale	€/100
7/16”-20	**4**	15	9	12	4	**200**	**123,00**
1/2“-20	**5**	16	9	12	5	-	**a richiesta**
9/16“-18	**6**	18	9,5	12,5	6	**100**	**133,10**
3/4“-16	**8**	22	11	14,5	6	**100**	**116,00**
7/8“-14	**10**	25,5	12,5	16	8	**100**	**172,30**
1.1/16“-12	**12**	31,5	15,5	19,5	12	**50**	**228,20**
1.3/16“-12	**14**	35	15,5	19,5	12	-	**a richiesta**
1.5/16“-12	**16**	38	15,5	19,5	17	**50**	**415,10**
1.5/8“-12	**20**	48	16	21	17	-	**a richiesta**
1.7/8”-12	**24**	54	16	21	22	-	**a richiesta**

FORNIBILI A RICHIESTA: ESECUZIONE FOSFATATA O CON O RING IN VITON

MAGGIORAZIONE **+20%**

DM

TAPPI CONICI
ESAGONO INCASSATO

DIN 906

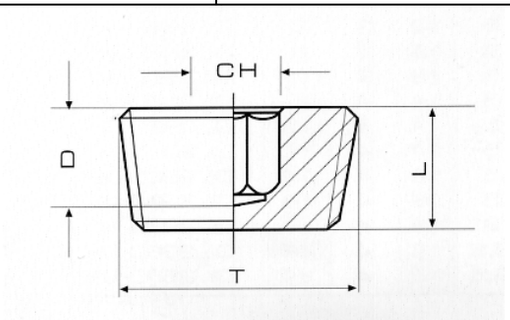

ACCIAIO INOSSIDABILE
A2 - AISI 304

diametro	filettatura	L	CH	D	confezione commerciale	€/100	confezione industriale	€/100
R 1/8”	DIN 3858	8	5	4	**200**	**119,00**	**1000**	**112,00**
R 1/4”	DIN 3858	10	7	5	**100**	**131,00**	**500**	**124,00**
R 3/8”	DIN 3858	10	8	5	**50**	**185,00**	**200**	**174,00**
R 1/2”	DIN 3858	10	10	5	**50**	**255,00**	**200**	**241,00**
R 3/4”	DIN 3858	12	12	6	**25**	**568,00**	**100**	**534,00**
R 1”	DIN 3858	12	17	6	**10**	**1005,00**	**50**	**945,00**
R 1.1/4”	DIN 3858	18	22	11,5	**5**	**2000,00**	-	-
R 1.1/2”	DIN 3858	20	24	11,5	**5**	**3225,00**	-	-

diametro	filettatura	L	CH	D	confezione commerciale	€/100	confezione industriale	€/100
M 8X1	DIN 158-1	8	4	4	**100**	**104,00**	**500**	**97,80**
M 10X1	DIN 158-1	8	5	4	**100**	**105,00**	**500**	**99,00**
M 12X1,5	DIN 158-1	10	6	5	**100**	**109,00**	**500**	**102,50**
M 14X1,5	DIN 158-1	10	7	5	**100**	**125,00**	**500**	**117,50**
M 16X1,5	DIN 158-1	10	8	5	**50**	**155,00**	**200**	**146,00**
M 18X1,5	DIN 158-1	10	8	5	**50**	**330,00**	**200**	**310,00**
M 20X1,5	DIN 158-1	10	10	5	**25**	**245,00**	**100**	**230,00**
M 22X1,5	DIN 158-1	10	10	5	**25**	**270,00**	-	-
M 24X1,5	DIN 158-1	12	12	6	**25**	**380,00**	-	-
M 26X1,5	DIN 158-1	12	12	6	**25**	**815,00**	-	-
M 27X2	DIN 158-1	12	12	6	**25**	**925,00**	-	-
M 30X1.5	DIN 158-1	12	17	6	**10**	**985,00**	-	-
M 30X2	DIN 158-1	12	17	6	**10**	**985,00**	-	-

FORNIBILI A RICHIESTA IN AISI 316 (A4)

MAGGIORAZIONE **+20%**

DM

TAPPI CILINDRICI
ESAGONO INCASSATO

DIN 908

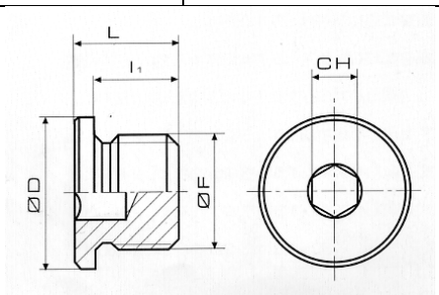

ACCIAIO INOSSIDABILE

A2 - AISI 304

diametro	filettatura	ØD	l_1	L	CH	confezione commerciale	€/100	confezione industriale	€/100
G 1/8”	ISO 228	14	8	11	5	**100**	**131,00**	**500**	**123,50**
G 1/4”	ISO 228	18	12	15	6	**100**	**241,00**	**500**	**227,00**
G 3/8”	ISO 228	22	12	15	8	**50**	**282,00**	**200**	**266,00**
G 1/2”	ISO 228	26	14	18	10	**50**	**388,00**	**200**	**367,00**
G 3/4”	ISO 228	32	16	20	12	**25**	**796,00**	**100**	**749,00**
G 1”	ISO 228	39	16	21	17	**10**	**1058,00**	**50**	**995,00**
G 1.1/4”	ISO 228	49	16	21	22	**5**	**2000,00**	**-**	**-**
G 1.1/2”	ISO 228	55	16	21	24	**5**	**2239,00**	**-**	**-**
G 1.3/4”	ISO 228	62	20	25	32	**5**	**6191,00**	**-**	**-**
G2”	ISO 228	68	20	25	32	**5**	**9000,00**	**-**	**-**

diametro	filettatura	ØD	l_1	L	CH	confezione commerciale	€/100	confezione industriale	€/100
M 8X1	DIN 13	12	8	11	4	-	**a richiesta**	-	-
M 10X1	DIN 13	14	8	11	5	**100**	**117,00**	500	**112,00**
M 12X1,5	DIN 13	17	12	15	6	**100**	**204,00**	500	**194,00**
M 14X1,5	DIN 13	19	12	15	6	**100**	**282,00**	500	**268,00**
M 16X1,5	DIN 13	21	12	15	8	**50**	**290,00**	200	**276,00**
M 18X1,5	DIN 13	23	12	16	8	**50**	**432,00**	200	**411,00**
M 20X1,5	DIN 13	25	14	18	10	**25**	**480,00**	100	**456,00**
M 22X1,5	DIN 13	27	14	18	10	**25**	**595,00**	-	-
M 24X1,5	DIN 13	29	14	18	12	**25**	**682,00**	-	-
M 26X1,5	DIN 13	31	16	20	12	**25**	**832,00**	-	-
M 27X2	DIN 13	32	16	20	12	**10**	**1150,00**	-	-
M 30X1.5	DIN 13	36	16	20	17	**10**	**1420,00**	-	-
M 30X2	DIN 13	39	16	20	17	**10**	**1420,00**	-	-

FORNIBILI A RICHIESTA IN AISI 316 (A4)

MAGGIORAZIONE **+20%**

DM

TAPPI CONICI
ESAGONO INCASSATO

DIN 906

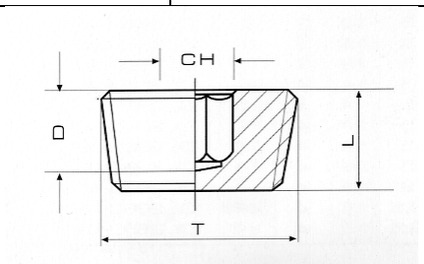

OTTONE

BRASS-MESSING

diametro	filettatura	L	CH	D	confezione commerciale	€/100	confezione industriale	€/100
R 1/8”	DIN 3858	8	5	4	**200**	**60,00**	**1000**	**56,50**
R 1/4”	DIN 3858	10	7	5	**200**	**85,00**	**800**	**80,00**
R 3/8”	DIN 3858	10	8	5	**100**	**157,00**	**500**	**148,00**
R 1/2”	DIN 3858	10	10	5	**50**	**283,00**	**200**	**267,00**
R 3/4”	DIN 3858	12	12	6	**25**	**590,00**	-	-
R 1”	DIN 3858	12	17	6	**10**	**950,00**	-	-
R 1”1/4	DIN 3858	18	22	11,5	**-**	**a richiesta**	-	-
R 1”1/2	DIN 3858	20	24	11,5	**-**	**a richiesta**	-	-
R 2”	DIN 3858	22	32	16	**-**	**a richiesta**	-	-

FORNIBILI A RICHIESTA: FILETTATURA METRICA

MAGGIORAZIONE **+20%**

DM

TAPPI CILINDRICI
ESAGONO INCASSATO

DIN 908

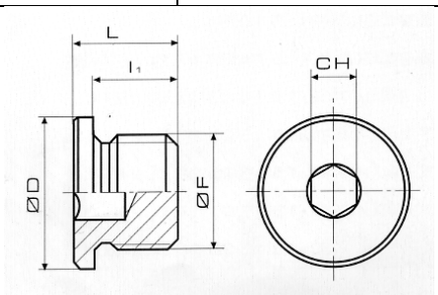

OTTONE

BRASS-MESSING

diametro	filettatura	ØD	l_1	L	CH	confezione commerciale	€/100	confezione industriale	€/100
G 1/8”	ISO 228	14	8	11	5	**200**	**97,00**	**1000**	**92,00**
G 1/4”	ISO 228	18	12	15	6	**200**	**137,00**	**800**	**129,00**
G 3/8”	ISO 228	22	12	15	8	**100**	**215,00**	**300**	**203,00**
G 1/2”	ISO 228	26	14	18	10	**50**	**308,00**	**200**	**290,00**
G 3/4”	ISO 228	32	16	20	12	**25**	**463,00**	-	-
G 1”	ISO 228	39	16	21	17	**10**	**970,00**	-	-
G 1”1/4	ISO 228	49	16	21	22	**-**	**a richiesta**	-	-
G 1”1/2	ISO 228	55	16	21	24	**-**	**a richiesta**	-	-
G 2”	ISO 228	68	20	25	32	**-**	**a richiesta**	-	-

FORNIBILI A RICHIESTA: FILETTATURA METRICA

MAGGIORAZIONE **+20%**

DM

RONDELLE RAME RICOTTO

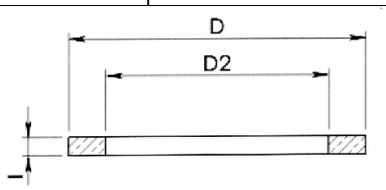

SPESSORE:

1,0 - 1,5 - 2,0 - 2,5

descrizione	D2	D	l	tappo	confezione commerciale	€/100	confezione industriale	€/100
8x12	8,2	12	**1,0-1,5**	M8	**200**	**8,40**	**1.000**	**7,00**
10x14 (1/8)	10,2	14	**1,0-1,5**	M10-1/8”	**200**	**13,20**	**1.000**	**11,00**
12x16	12,2	16	**1,5**	M12	**200**	**15,80**	**1.000**	**13,10**
13,5x18 (1/4)	13,4	18	**1,5**	1/4”	**200**	**16,80**	**1.000**	**14,00**
14x18	14,2	18	**1,5**	M14	**200**	**17,90**	**1.000**	**14,90**
16x20	16,2	20	**1,5**	M16	**100**	**22,10**	**1.000**	**18,40**
17x22 (3/8)	17,0	22	**1,5**	3/8”	**100**	**23,50**	**1.000**	**18,80**
18x22	18,2	22	**1,5**	M18	**100**	**27,30**	**1.000**	**21,80**
20x24	20,2	24	**1,5**	M20	**100**	**29,50**	**1.000**	**23,50**
20x26	20,2	26	**1,5**	M20	**100**	**29,50**	**1.000**	**23,50**
21x26 (1/2)	21,3	26	**1,5**	1/2”	**100**	**31,40**	**1.000**	**25,00**
22x27	22,2	27	**1,5**	M22	**100**	**40,00**	-	-
26x32 (3/4)	26,2	32	**1,5**	M26-3/4”	**50**	**43,40**	**500**	**34,70**
27x33	27,3	33	**1,5**	M27	**50**	**48,50**	**500**	**38,60**
33x40 (1”)	33,5	40	**1,5**	M33-1”	**50**	**65,00**	**200**	**53,00**
48x55 (1.1/2)	48,3	55	**1,5**	M48-1”1/2	**-**	**a richiesta**	-	-
52x60	52,4	60	**1,5**	M52	**-**	**a richiesta**	-	-
56x72	56,4	72	**1,5**	M56	**-**	**a richiesta**	-	-
60x68 (2”)	60,4	68	**1,5-2,5**	M60-2”	**-**	**a richiesta**	-	-

descrizione	D2	D	l	tappo	confezione commerciale	€/100	confezione industriale	€/100
21x26 (1/2)	21,3	26	**2,0**	1/2”	**100**	**a richiesta**	**500**	**a richiesta**
24x29	24,3	29	**2,0**	M24	**100**	**71,40**	**500**	**a richiesta**
26x32 (3/4)	26,2	32	**2,0**	M26-3/4”	**100**	**81,40**	**500**	**a richiesta**
27x32	27,3	32	**2,0**	M27	**100**	**86,70**	**500**	**a richiesta**
30x36	30,3	36	**2,0**	M30	**100**	**98,00**	**500**	**a richiesta**
33x39 (1”)	33,3	39	**2,0**	M33-1”	**100**	**121,00**	**500**	**a richiesta**
36x42	36,3	42	**2,0**	M36	**-**	**a richiesta**	-	-
38x44	38,3	44	**2,0**	M38	**-**	**a richiesta**	-	-
42x49 (1.1/4)	42,3	49	**2,0**	M42-1”1/4	**-**	**a richiesta**	-	-
45x52	45,3	52	**2,0**	M45	**-**	**a richiesta**	-	-
48x55 (1.1/2)	48,3	55	**2,0**	M48-1”1/2	**-**	**a richiesta**	-	-

FORNIBILI A RICHIESTA: RONDELLE IN ALLUMINIO

ALTRO FORNIBILE

TAPPI A ESPANSIONE



- **Materiale**: Corpo: Acciaio Cementato e Temperato o INOX
  Sfera: Acciaio da cuscinetti
- **Misure**: da M3 a M22

TAPPI CONICI CON ESAGONO ESTERNO DIN 909



- **Materiale**: Acciaio 5.8/8.8 – Inox 316 (A4) – Ottone (Brass)
- **Misure**: da M10x1 a M64x2 e 1/8” a 1”

TAPPI CILINDRICI CON ESAGONO ESTERNO DIN 5586



- **Materiale**: Acciaio 5.8 – Inox 316 (A4)
- **Misure**: da 1/8” a 2”

TAPPI CON MAGNETE



- **Materiale**: Lega Bonificata
- **Misure**: da M10x1 a M33x2 e 1/8” a 2”

QUOTAZIONI A RICHIESTA